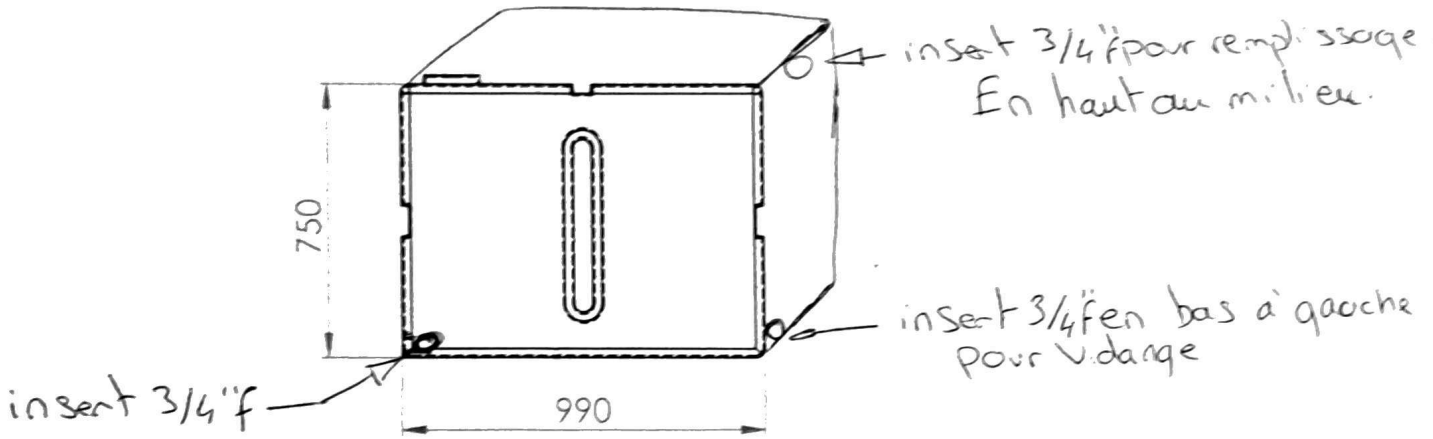


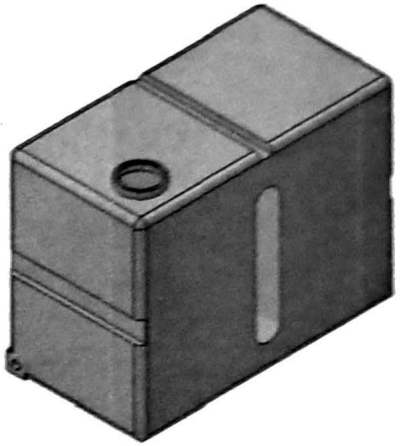

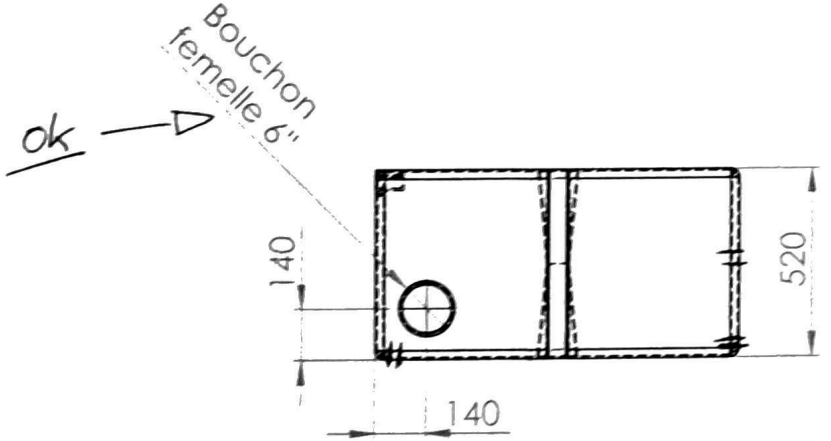


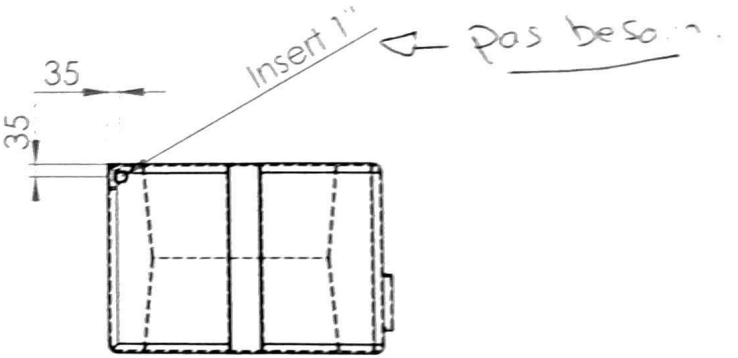


| | | |
|---|---|---|
| Carflo — Spécialiste du circuit d'eau | TITRE: R350WYVB | |
| DESSINE PAR : | ECHELLE:1:20 | MATIERE : |